注：除非另有说明，所有总成订购号都是缘板气囊。

	说明	总成订购号
型号	暗螺母, 1/4 英制管螺纹	W01–M58–6377
21–2	暗螺母, 1/4 英制管螺纹,	
双帘	橡胶缓冲块	W01–M58–6379
布层	暗螺母, 3/4 英制管螺纹	W01–M58–6378
气囊	只供橡胶气囊	W01–358–0140
总成重量 (缘板型,无缓冲块) ..... 8.26kg.		
压瘪到最小高度（0Bar气压）时的力		156 N.

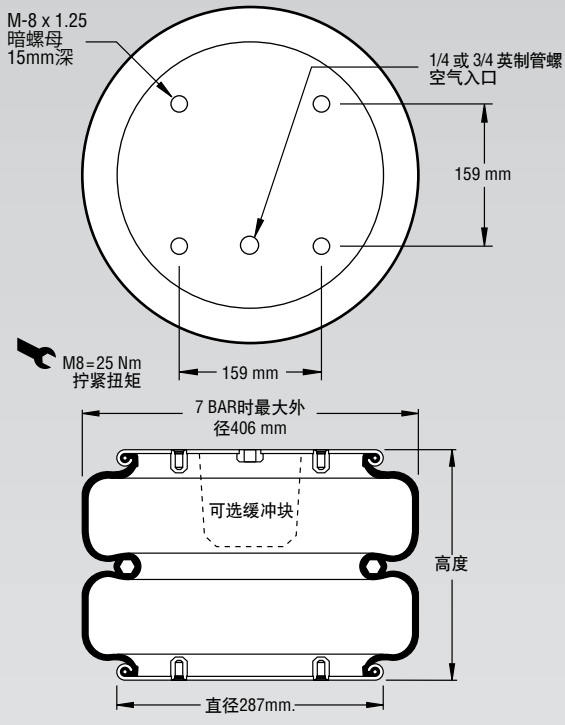

注：在最小高度下，皮囊将翻到缘板平面之外。

注：图示为缘板气囊。此零件也可提供缘环结构。参见第8–10页的说明。

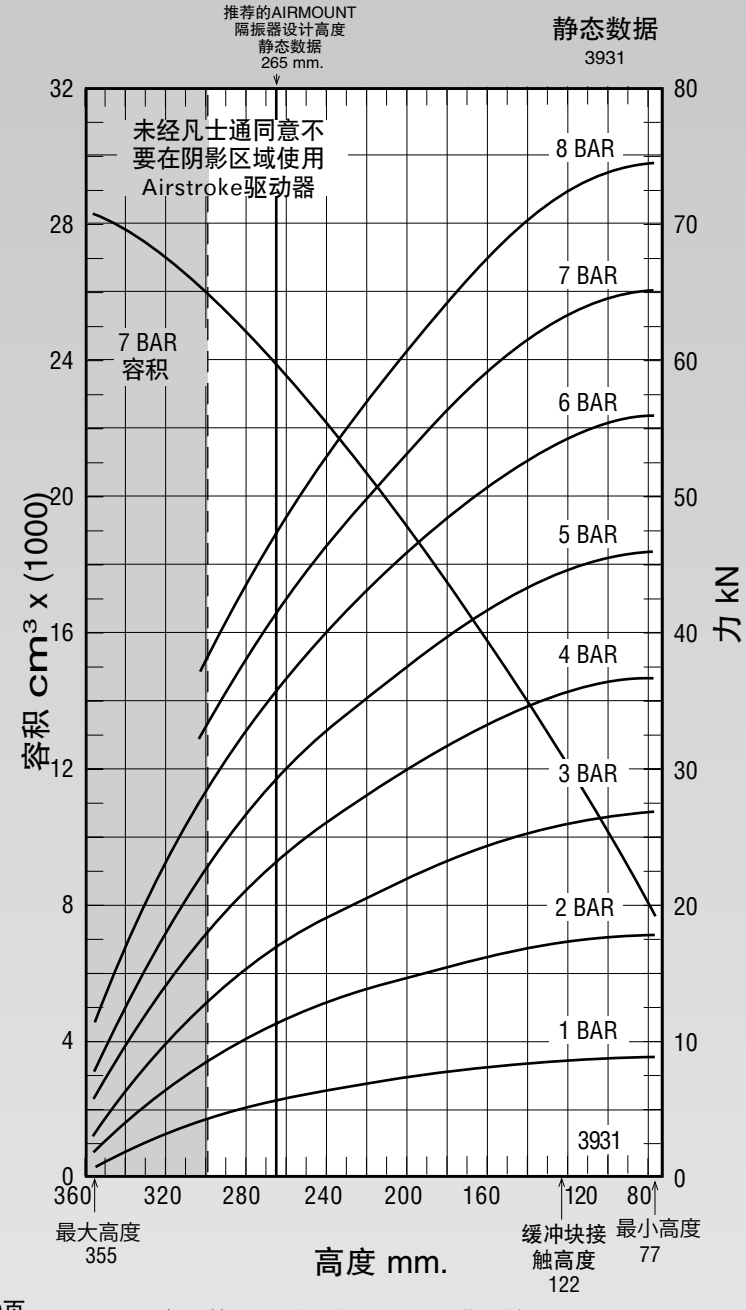

参见第12 页关于如何使用此曲线的说明。

在265mm设计高度下的动态特性（仅在设计作为Airmount 隔振器时使用）			
表压 (BAR)	载荷 (kN)	弹簧刚度 (kN/m)	自然频率 Hz
3	16.48	183	1.66
4	22.69	238	1.62
5	28.70	289	1.58
6	35.33	340	1.55
7	41.34	390	1.53

输出力（用于Airstroke驱动器设计）							
总成高度 (mm)	7Bar 时容积 (cm^3)	7Bar时有效面积 (cm^2)	输出力 kN				
			@ 3 BAR	@ 4 BAR	@ 5 BAR	@6 BAR	@7 BAR
280	24758	541	14.81	20.52	26.07	32.28	37.85
240	22165	661	18.76	25.69	32.37	39.60	46.23
200	19084	758	21.74	29.70	37.34	45.53	53.06
160	15583	844	24.15	33.09	41.57	50.69	59.10
120	11862	906	25.90	35.57	44.61	54.37	63.44
80	8016	930	26.79	36.66	45.89	55.82	65.11